optional EDELSTAHL Rostfrei

MODELL **BK7**

TECHNISCHE INFORMATION

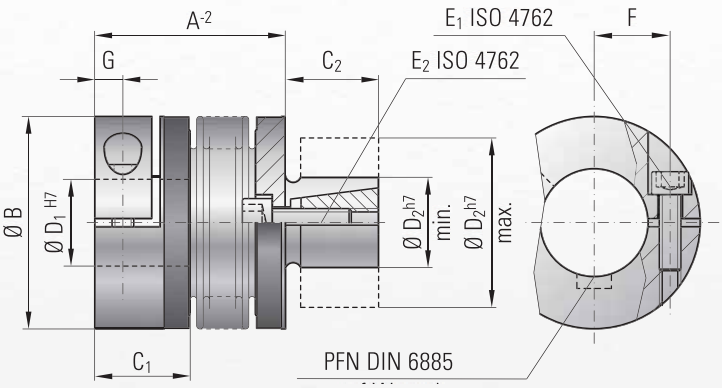

Eigenschaften:
- kurze Bauweise, spart Einbauraum und Kosten
- einfache Montage
- spielfrei und verdrehsteif
- niedriges Trägheitsmoment
- Ausgleich von Fluchtungsfehlern

Material: Balg aus hochelastischem Edelstahl; Klemmnabenmaterial siehe Tabelle; Spreizdorn und Innenkonus aus Stahl

Aufbau: 1 Seite Klemmnabe mit seitlicher Schraube ISO 4762 1 Seite Spreizdorn mit Innenkonus und Schraube ISO 4762

Temperaturbereich: -30 bis +120° C

Drehzahlen: Bis 10.000 1/min. über 10.000 1/min. in feingewuchteter Ausführung

Lebensdauer: Bei Beachtung der techn. Hinweise sind die Kupplungen dauerfest und wartungsfrei

Spiel: Durch kraftschlüssige Klemmverbindung absolut spielfrei

Kurzzeitige Überlast: Auf den 1,5-fachen Wert zulässig

Passungsspiel: Welle-/Nabeverbindung 0,01 - 0,05 mm

Sonderlösungen: Wie andere Passungen, Passfedernuten, Sondermaterial und Bälge sind kurzfristig möglich

Bestellbeispiel

BK7 / 150 / 71 / 32 / 35 / XX

- Modell
- Serie/Nenndrehmoment Nm
- Kupplungslänge mm
- Bohrungs Ø D1 H7
- Zapfen Ø D2 h7
- Sonder z.B. Naben rostfrei

Modell BK 7		Serie									
		15		30		60		150		300	
Nenndrehmoment (Nm)	T_{KN}	15		30		60		150		300	
Gesamtlänge (mm)	A	45	52	53	61	62	72	71	83	84	98
Außendurchmesser (mm)	B	49		55		66		81		110	
Passungslänge (mm)	C_1	22		27		32		36		43	
Innendurchmesser möglich von Ø bis Ø H7 (mm)	D_1	8-28		10-30		12-37		19-42		30-60	
Zapfenlänge (mm)	C_2	20		25		27		32		45	
Zapfendurchmesser möglich von Ø bis Ø h7 (mm)	D_2	13-25		14-30		23-38		26-42		38-60	
Befestigungsschrauben ISO 4762	$E_{½}$	M5		M6		M8		M10		M12	
Anzugsmoment der Befestigungsschrauben (Nm)	$E_{½}$	8		14		38		65		120	
Mittenabstand (mm)	F	17		19		23		27		39	
Abstand (mm)	G	6,5		7,5		9,5		11		13	
Trägheitsmoment (10^{-3} kgm²)	J_{ges}	0,07	0,08	0,14	0,15	0,23	0,26	2,2	2,4	6,5	8,9
Klemmnabenmaterial (Standard) (Stahl auf Anfrage)		Al		Al		Al		Stahl		Stahl	
Gewicht ca. (kg)		0,15		0,3		0,4		1,7		4	
Torsionssteife (10^3 Nm/rad)	C_T	20	15	39	28	76	55	175	110	450	350
axial (mm)	max.	1	2	1	2	1,5	2	2	3	2,5	3,5
lateral (mm)	Werte	0,15	0,2	0,2	0,25	0,2	0,25	0,2	0,25	0,25	0,3
axiale Federsteife (N/mm)	C_a	20	12	50	30	72	48	82	52	105	71
laterale Federsteife (N/mm)	C_r	315	108	730	230	1200	380	1550	435	3750	1050

Max. Winkelversatz 1°

Montagehinweis:
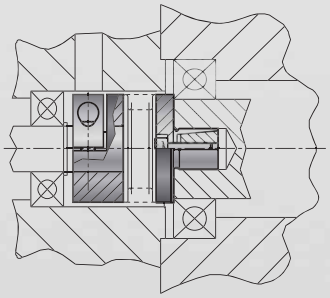
Der Konusspreizdorn (1) wird über das Anziehen der Schraube (2) durch den Innenkonus (3) gespreizt. Die Kupplung ist für hochdynamische Hohlwellenanbindungen, z.B. an Getrieben, ausgelegt.
Empfohlene Bohrungstoleranz: H7