MODELL **BK1**

SPIELFREIE METALLBALGKUPPLUNGEN

mit Flanschanbindung

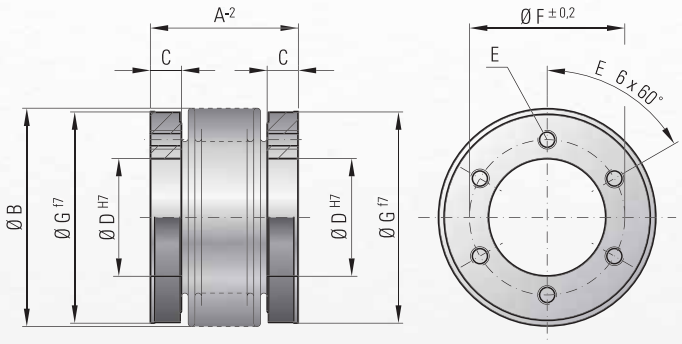

Eigenschaften: ■ für kundenspezifische Sonderlösungen

Material: Balg aus hochelastischem Edelstahl; Nabenmaterial: Stahl

Aufbau: Jede Nabe mit je 6 bzw. 8 x metrischen Gewinden. Die Zentrierung der Anbauteile ist durch eine Innen- oder Außenpassung leicht möglich

Andere Passungsdurchmesser und Lochkreise sind auf Anfrage möglich

Temperatur-bereich: -30 bis +120° C

Drehzahlen: Bis 10.000 1/min. über 10.000 1/min. in feingewuchteter Ausführung

Lebensdauer: Bei Beachtung der techn. Hinweise sind die Kupplungen dauerfest und wartungsfrei

Spiel: Durch kraftschlüssige Schraubverbindung absolut spielfrei

Kurzzeitige Überlast: Auf den 1,5-fachen Wert zulässig

Passungsspiel: Welle-/Nabeverbindung 0,01 - 0,05 mm

Sonderlösungen: Wie andere Passungen, Passfedernuten, Sondermaterial und Bälge sind kurzfristig möglich

Bestellbeispiel

BK1/ 150 / 62 / XX

- Modell
- Serie/Nenndrehmoment Nm
- Kupplungslänge mm
- Sonder z.B. anderer Lochkreis

Modell BK 1		Serie																		
		15		30		60		150		200		300		500		800	1500	4000	6000	10000
Nenndrehmoment (Nm)	T_{KN}	15		30		60		150		200		300		500		800	1500	4000	6000	10000
Gesamtlänge (mm)	A	30	37	36	44	43	53	50	62	53	65	56	70	64	77	81	100	145	138	150
Außendurchmesser Balg (mm)	B	49		55		66		81		90		110		124		133	157	200	253	303
Passungslänge Gewindetiefe (mm)	C	7,5		10		11		13		14,5		15		16		18	22	30	30	36
Innendurchmesser Ø H7 (mm)	D	25		28		38		50		58		65		70		75	85	100	145	190
6 x Befestigungsgewinde	E	M5		M5		M6		M6		M6		M8		M8		M10	M16	M20	8xM20	8xM24
Lochkreis ± 0,2 (mm)	F	35		37		46		62		70		80		94		90	110	140	190	234
Außendurchmesser Passung f7 (mm)	G	49		55		66		81		90		110		122		116	140	182	235	295
Trägheitsmoment (10^{-3} kgm²)	J_{ges}	0,07	0,08	0,14	0,15	0,30	0,32	0,90	0,95	1,30	1,40	1,95	2,10	3,0	3,4	4,3	10,6	46	132	350
Gewicht ca. (kg)		0,15		0,2		0,3		0,6		0,8		1,35		1,8		1,9	3,3	8,9	13,9	23,7
Torsionssteife (10^3 Nm/rad)	C_T	20	15	39	28	76	55	175	110	191	140	450	350	510	500	780	1304	3400	5700	10950
axial (mm)	max. Werte	1	2	1	2	1,5	2	2	3	2	3	2,5	3,5	2,5	3,5	3,5	3,5	3,5	3	3
lateral (mm)	max. Werte	0,15	0,2	0,2	0,25	0,2	0,25	0,2	0,25	0,25	0,3	0,25	0,3	0,3	0,35	0,35	0,35	0,4	0,4	0,4
angular (Grad)	max. Werte	1	1,5	1	1,5	1	1,5	1	1,5	1	1,5	1	1,5	1	1,5	1,5	1,5	1,5	1,5	1,5
axiale Federsteife (N/mm)	C_a	25	15	50	30	72	48	82	52	90	60	105	71	70	48	100	320	565	1030	985
laterale Federsteife (N/mm)	C_r	475	137	900	270	1200	420	1550	435	2040	610	3750	1050	2500	840	2000	3600	6070	19200	21800